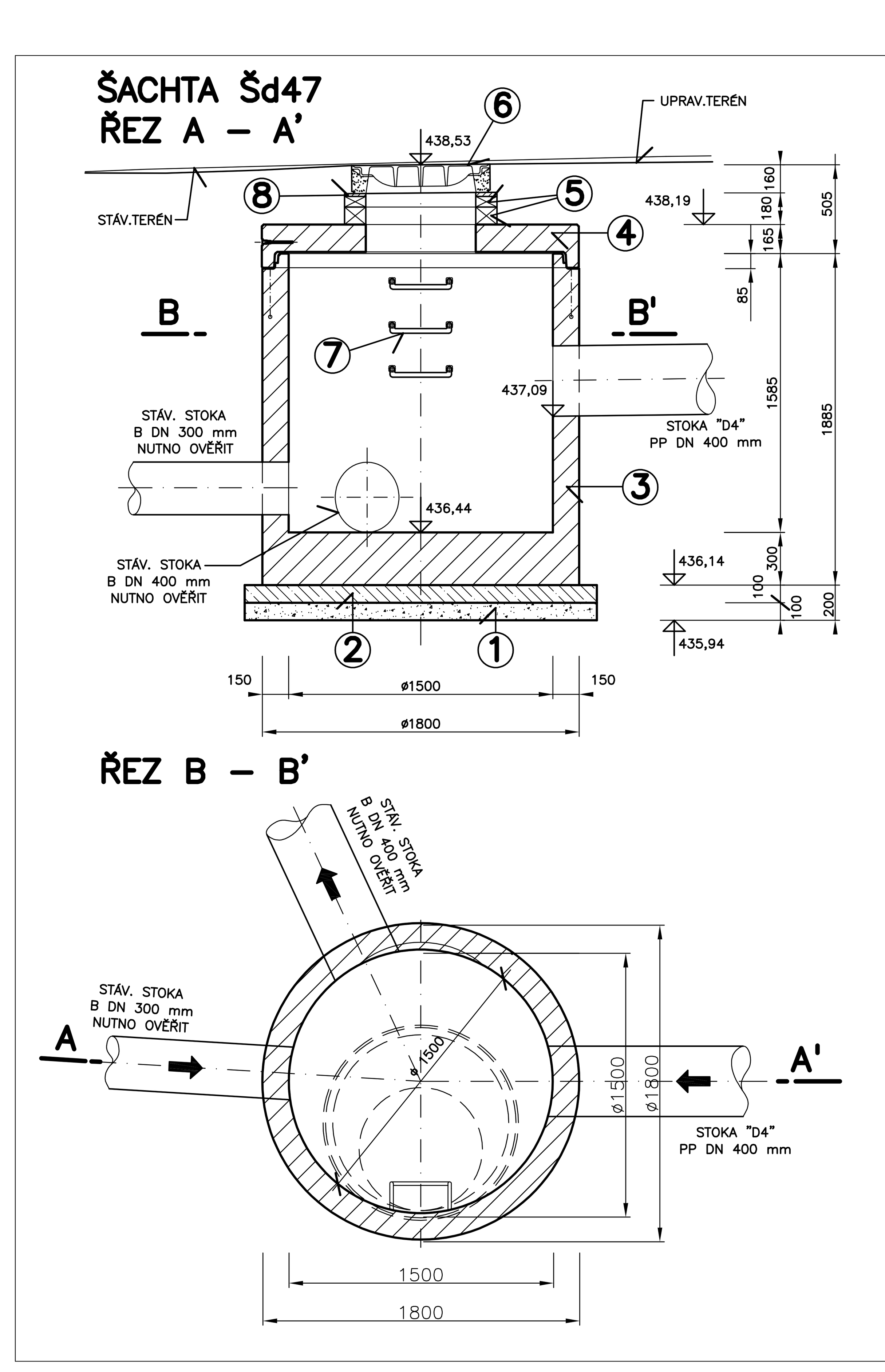

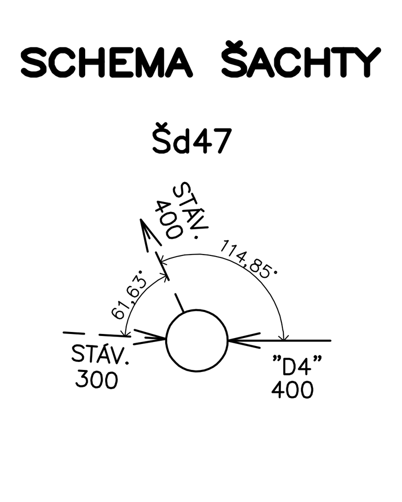

UPOZORNĚNÍ:

PŘED UPŘESNĚNÍM NÁVRHU ŠACHTY Šd47 JE NUTNÉ PROVÉST SONDU V MÍSTĚ SPOJENÍ STÁV. STOK A UPŘESNIT HLOUBKY ULOŽENÍ TRUB, PROFILY, MATERIÁL A ÚHLY ZAÚSTĚNÍ DO ŠACHTY; STÁVAJÍCÍ ŠACHTA JE ZALITA ŽIVICÍ

LEGENDA – ŠACHTA Šd47

OZN.	POPIS
1	ŠTĚRKOPÍSKOVÝ PODSYP – ZRNO 0 ÷ 32 mm
2	PODKLADNÍ BETONOVÁ DESKA – BETON PROSTÝ C 20/25
3	ŠACHETNÍ DNO TBZ – Q.1 150/159 V 100, C 40/50, FX 4, PŘÍP. KOMPOZIT
4	ZÁKRYTOVÁ DESKA TZK – Q.1 150–63/17, C 40/50, FX 4
5	VYROVNÁVACÍ PRSTENCE – v = 100 mm, v = 60 mm
6	LITINOVÝ POKLOP TĚŽKÝ DN 600 S RÁMEM BEGU – B, D 400
7	ŽEBŘÍKOVÉ STUPADLO, TYP KASI–A–St
8	PODBETONOVÁNÍ POKLOPU

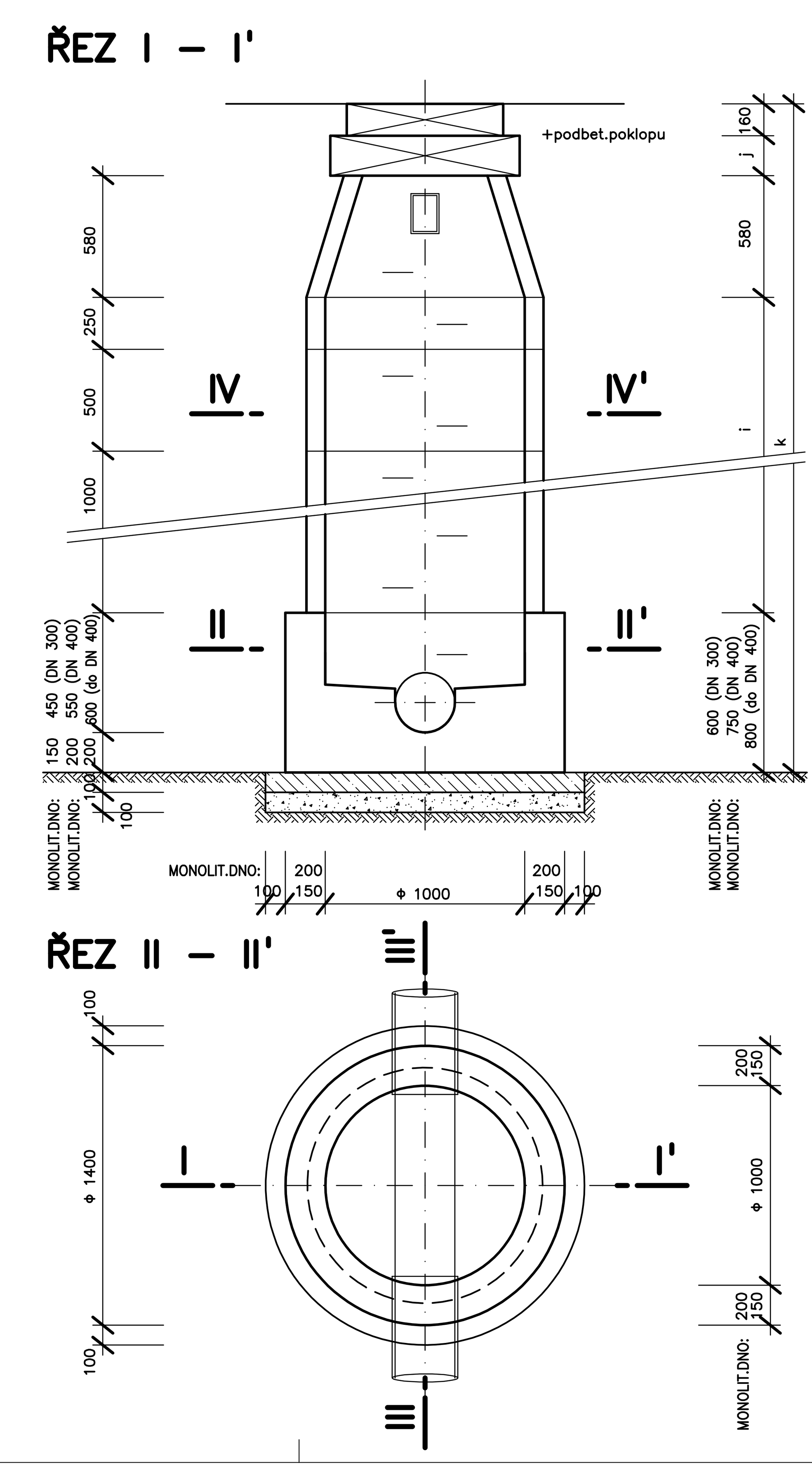

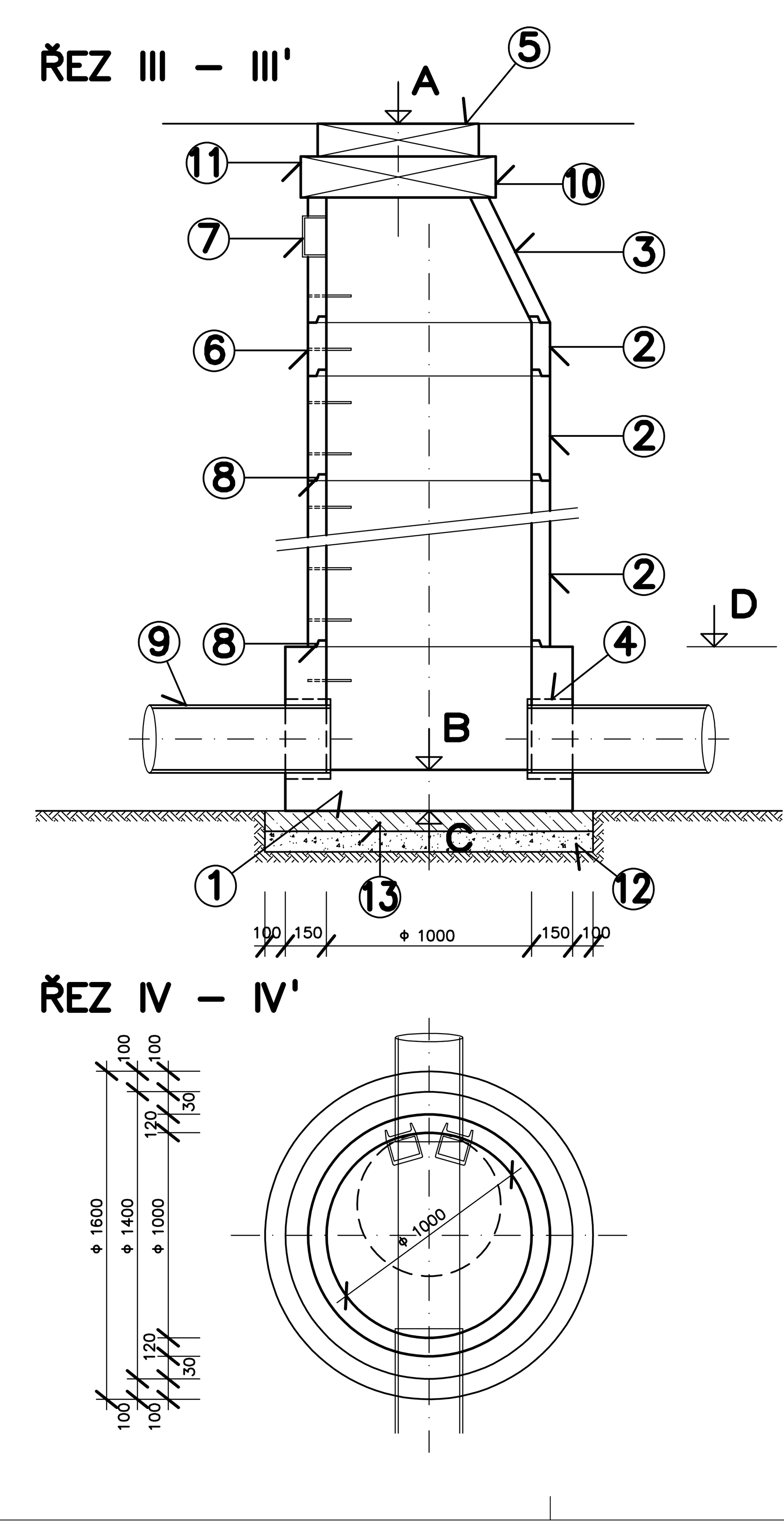

VÝKAZ ŠACHET

STOKA	ČÍSLO ŠACHTY	VÝTOK MATERIÁL POTRUBÍ	VÝTOK DN TROUBY	PŘÍTOK 1 MATERIÁL POTRUBÍ	PŘÍTOK 1 DN TROUBY	PŘÍTOK 2 MATERIÁL OZNAČENÍ	PŘÍTOK 2 DN TROUBY	PŘÍPOJKA 1 MATERIÁL OZNAČENÍ	PŘÍPOJKA 1 dn TROUBY	KÓTY – m.n.m. POKLOP A	DNO ŠACHTY B	ZÁKLAD. SPÁRA C	VRCH ŠACHT. DNA D	OZNAČENÍ ŠACHTOVÉHO DNA
D1	Šd1	STÁV. BETON	300	PP	300	–	–	–	–	457,70	456,41	456,26	456,86	MONOLITICKÉ v=600 mm
D1	Šd2	PP	300	PP	300	–	–	–	–	458,195	457,13	456,93	457,73	TBZ – Q.1 100/60
D1	Šd3	PP	300	PP	300	–	–	–	–	458,95	457,87	457,67	458,47	TBZ – Q.1 100/60
D1	Šd4	PP	300	PP	300	–	–	–	–	459,535	458,41	458,21	459,01	TBZ – Q.1 100/60
D1	Šd5	PP	300	PP	300	–	–	PVC UV–7	200	461,47	459,91	459,71	460,51	TBZ – Q.1 100/60
D1	Šd6	PP	300	PP	300	–	–	–	–	462,46	461,225	461,025	461,825	TBZ – Q.1 100/60
D1	Šd7	PP	300	PP	300	–	–	–	–	462,52	461,335	461,135	461,935	TBZ – Q.1 100/60
D1	Šd8	PP	300	PP	300	–	–	–	–	462,73	461,445	461,245	462,045	TBZ – Q.1 100/60
D1	Šd9	PP	300	PP	300	–	–	PVC UV–5	200	463,16	461,79	461,59	462,39	TBZ – Q.1 100/60
D1	Šd10	PP	300	PP	300	–	–	PVC UV–4	200	463,83	462,385	462,185	462,985	TBZ – Q.1 100/60
D1	Šd11	PP	300	PP	300	–	–	–	–	465,135	463,22	463,02	463,82	TBZ – Q.1 100/60
D1	Šd12	PP	300	PP	300	–	–	PVC UV–2	200	467,16	465,98	465,78	466,58	TBZ – Q.1 100/60
D1	Šd13	PP	300	–	–	–	–	PVC UV–1	200	467,74	466,60	466,40	467,20	TBZ – Q.1 100/60
D2	Šd14	STÁV. BETON	400	PP	400	–	–	–	–	447,58	446,34	446,14	446,89	MONOLITICKÉ v=750 mm
D2	Šd15	PP	400	PP	400	–	–	–	–	447,67	446,44	446,24	447,04	TBZ – Q.1 100/60
D2	Šd16	PP	400	PP	400	–	–	–	–	447,57	446,545	446,345	447,145	TBZ – Q.1 100/60
D2	Šd17a	PP	400	PP	400	D2–1 PP	300	–	–	447,86	446,73	446,53	447,33	TBZ – Q.1 100/60
D2–1	Šd17b	PP	300	STÁV. BETON	300	STÁV. BETON	200	–	–	448,02	446,83	446,68	447,28	MONOLITICKÉ v=600 mm
D2	Šd17	PP	400	PP	400	–	–			447,96	446,79	446,59	447,39	TBZ – Q.1 100/60
D2	Šd18	PP	400	PP	300	–	–	–	–	448,54	447,15	446,95	447,75	TBZ – Q.1 100/60
D2	Šd19	PP	300	PP	300	–	–	–	–	449,45	448,295	448,095	448,895	TBZ – Q.1 100/60
D2	Šd20	PP	300	PP	300	–	–	–	–	449,97	448,87	448,67	449,47	TBZ – Q.1 100/60
D2	Šd21	PP	300	PP	300	D2–2 PP	300	–	–	451,39	450,43	450,23	451,03	TBZ – Q.1 100/60
D2	Šd22	PP	300	PP	300	–	–	–	–	453,055	452,095	451,895	452,695	TBZ – Q.1 100/60

VÝKAZ ŠACHET

STOKA	ČÍSLO ŠACHTY	VÝTOK MATERIÁL POTRUBÍ	VÝTOK DN TROUBY	PŘÍTOK 1 MATERIÁL POTRUBÍ	PŘÍTOK 1 DN TROUBY	PŘÍTOK 2 MATERIÁL OZNAČENÍ	PŘÍTOK 2 DN TROUBY	PŘÍPOJKA 1 MATERIÁL OZNAČENÍ	PŘÍPOJKA 1 dn TROUBY	KÓTY – m.n.m. POKLOP A	DNO ŠACHTY B	ZÁKLAD. SPÁRA C	VRCH ŠACHT. DNA D	OZNAČENÍ ŠACHTOVÉHO DNA
D2	Šd23	PP	300	PP	300	–	–	–	–	454,02	452,94	452,74	453,54	TBZ – Q.1 100/60
D2	Šd24	PP	300	PP	300	–	–	–	–	454,33	453,37	453,17	453,97	TBZ – Q.1 100/60
D2	Šd25	PP	300	PP	300	–	–	–	–	455,035	453,88	453,68	454,48	TBZ – Q.1 100/60
D2	Šd26	PP	300	PP	300	–	–	–	–	455,36	454,23	454,03	454,83	TBZ – Q.1 100/60
D2	Šd27	PP	300	PP	300	–	–	–	–	455,745	454,535	454,335	455,135	TBZ – Q.1 100/60
D2	Šd28	PP	300	PP	300	–	–	–	–	455,89	454,70	454,50	455,30	TBZ – Q.1 100/60
D2	Šd29	PP	300	PP	300	–	–	–	–	456,19	454,955	454,755	455,555	TBZ – Q.1 100/60
D2	Šd30	PP	300	PP	300	–	–	–	–	456,435	455,265	455,065	455,865	TBZ – Q.1 100/60
D2	Šd31	PP	300	–	–	–	–	PVC UV–11	200	456,625	455,48	455,28	456,08	TBZ – Q.1 100/60
D3	Šd32	STÁV. BETON	300	PP	300	–	–	–	–	441,415	440,57	440,42	441,02	MONOLITICKÉ v=600 mm
D3	Šd33	PP	300	PP	300	–	–	PVC UV–28	200	442,08	440,945	440,745	441,545	TBZ – Q.1 100/60
D3	Šd34	PP	300	PP	300	–	–	–	–	442,185	441,055	440,855	441,655	TBZ – Q.1 100/60
D3	Šd35	PP	300	PP	300	–	–	PVC UV–27	200	442,355	441,25	441,05	441,85	TBZ – Q.1 100/60
D3	Šd36	PP	300	PP	300	–	–	–	–	442,78	441,52	441,32	442,12	TBZ – Q.1 100/60
D3	Šd37	PP	300	PP	300	–	–	–	–	443,215	441,78	441,58	442,38	TBZ – Q.1 100/60
D3	Šd38	PP	300	PP	300	–	–	–	–	443,64	442,30	442,10	442,90	TBZ – Q.1 100/60
D3	Šd39	PP	300	PP	300	–	–	–	–	443,715	442,60	442,40	443,20	TBZ – Q.1 100/60
D3	Šd40	PP	300	PP	300	–	–	–	–	443,885	442,84	442,64	443,44	TBZ – Q.1 100/60
D3	Šd41	PP	300	PP	300	–	–	–	–	444,25	443,19	442,99	443,79	TBZ – Q.1 100/60
D3	Šd42	PP	300	PP	300	–	–	–	–	444,635	443,495	443,295	444,095	TBZ – Q.1 100/60
D3	Šd43	PP	300	PP	300	–	–	–	–	444,95	443,77	443,57	444,37	TBZ – Q.1 100/60
D3	Šd44	PP	300	PP	300	–	–	–	–	445,325	444,175	443,975	444,775	TBZ – Q.1 100/60
D3	Šd45	PP	300	PP	300	–	–	–	–	445,49	444,345	444,145	444,945	TBZ – Q.1 100/60
D3	Šd46	PP	300	–	–	–	–	PVC UV–19	200	446,01	444,77	444,57	445,37	TBZ – Q.1 100/60

VÝKAZ ŠACHET

STOKA	ČÍSLO ŠACHTY	VÝTOK MATERIÁL POTRUBÍ	VÝTOK DN TROUBY	PŘÍTOK 1 MATERIÁL POTRUBÍ	PŘÍTOK 1 DN TROUBY	PŘÍTOK 2 MATERIÁL OZNAČENÍ	PŘÍTOK 2 DN TROUBY	PŘÍPOJKA 1 MATERIÁL OZNAČENÍ	PŘÍPOJKA 1 dn TROUBY	KÓTY – m.n.m. POKLOP A	DNO ŠACHTY B	ZÁKLAD. SPÁRA C	VRCH ŠACHT. DNA D	OZNAČENÍ ŠACHTOVÉHO DNA
D4	Šd48	PP	400	PP	400	STÁV. BETON	300	–	–	438,595	437,17	436,97	437,72	MONOLITICKÉ v=750 mm
D4	Šd49	PP	400	PP	300	D4–1 PP	300	–	–	438,89	437,36	437,16	438,21	MONOLITICKÉ v=1050 mm
D4	Šd50	PP	300	PP	300	–	–	PVC UV–31	200	439,70	438,74	438,54	439,34	TBZ – Q.1 100/60
D4	Šd51	PP	300	–	–	–	–	PVC UV–30	200	440,57	439,42	439,22	440,02	TBZ – Q.1 100/60

OZN.	POPIS
1	PREFABRIKOVANÉ ŠACHTOVÉ DNO TBZ–Q1 100/60, TBZ–Q1 100/80, TBZ–Q1 120/120
2	BETONOVÁ SKRUŽ ROVNÁ – TBS–Q1 100/25/12, TBS–Q1 100/50/12, TBS–Q1 100/100/12
3	PŘECHODOVÁ SKRUŽ TBR–Q1 100–63/58/12
4	ŠACHTOVÁ PŘECHODKA PODLE PŘÍSLUŠNÉHO PROFILU A DRUHU TRUB
5	SAMONIVELAČNÍ PLOVOUCÍ LIT.POKLOP S RÁMEM NA VSTUPNÍ ŠACHTY TŘÍDY D 400–S ODVĚTRÁNÍM
6	VIDLICOVÉ STUPADLO DO ŠACHET
7	KAPSOVÉ STUPADLO DO ŠACHET
8	TĚSNĚNÍ, DODÁVKA SKRUŽÍ
9	KANALIZAČNÍ TROUBY – PP DN 400, 300, 250 mm, PVC dn 200 mm; STÁV. DLE SKUTEČNOSTI
10	PŘECHODOVÁ DESKA TZK–Q.1 100–63
11	VYROVNÁVACÍ PRSTENCE 40, 60, 80, 100, 120 mm
12	ŠTĚRKOPÍSKOVÝ PODSYP – ZRNO 0 – 32 mm
13	BETONOVÁ PODKLADNÍ DESKA – PROSTÝ BETON C 16/20

Pozn.:

POKLOPY ŠACHET NUTNO OVĚŘIT PODLE SKUTEČNÉHO PROVEDENÍ ZPEVNĚNÝCH PLOCH

VÝPIS MATERIÁLU, RŮŽICE ŠACHET, KÓTY ZAÚSTĚNÍ PŘÍTOKŮ A PŘÍPOJEK BUDOU SOUČÁSTÍ RDS

PRO ŠACHTY Šd1, Šd14, Šd17b, Šd32, Šd48, Šd49 BUDE VYBUDOVÁNO NA KANALIZACI VŽDY MONOLITICKÉ DNO VÝŠEK DLE TABULKY Z BETONU C 20/25 Z DŮVODU OSAZENÍ ŠACHET NA STÁVAJÍCÍ KANALIZACI, KTEROU JE NUTNÉ NEJPRVE OVĚŘIT NA STAVBĚ, Z DŮVODU ODSKOKŮ PŘÍVODNÍCH A ODPADNÍCH TRUB, PŘÍPADNĚ VZHLEDEM K MALÉ HLOUBCE ULOŽENÍ KANALIZACE

DOPORUČUJEME SPODNÍ STAVBU ŠACHTY Šd47 VYLOŽIT ČEDIČOVÝMI SEGMENTY Z DŮVODU PŘEDPOKLÁDANÝCH ODSKOKŮ PŘÍVODNÍCH TRUB VĚTŠÍCH NEŽ 0,5 m

PŘED OBJEDNÁNÍM ŠACHETNÍCH DEN JE NUTNÉ PROVÉST PRŮZKUM STÁVAJÍCÍCH KANALIZACÍ A OVĚŘENÍ JEJICH HLOUBEK ULOŽENÍ, VĚTŠINU STOK NEBYLO MOŽNÉ ZA PROVOZU PROZKOUMAT A UPŘESNIT KŘÍŽENÍ !

ZMĚNA	POPIS	DATUM
03		
02		
01		

ING. IVAN ŠÍR
PROJEKTOVÁNÍ DOPRAVNÍCH STAVEB CZ s.r.o.
Haškova 1714/3, 500 02 Hradec Králové, tel: +420 603 181 473, sir@sirivan.cz, www.sirivan.cz IČ: 259 62 914

investor: Královéhradecký kraj
Pivovarské náměstí 1245, 500 03, Hradec Králové

III/302 4 Jetřichov

- kraj: Královéhradecký
- MÚ / OU: Broumov
- stupeň utajení: bez utajení
- datum: 02 / 2017
- zakázkové číslo: 017045
- stupeň PD: DSP + PDPS
- odpovědný projektant stavby: Ing. Ivan Šír
- odpovědný projektant objektu: Ing. Melišová Alena
- vypracoval: Ing. Melišová Alena
- kontroloval: Ing. Jan Fiala
- změna číslo: 00
- měřítko: 1:25

SO 301 - REKONSTRUKCE DEŠŤOVÉ KANALIZACE v ÚSEKU km 0,008 - 1,757

VSTUPNÍ ŠACHTA

C.3.1.13